Лист-вкладыш
Модуль R1 11 02

Модуль R1 11 02 предсталяет собой навесное зеркало с подзеркальем МДФ.
Модуль упакован в короб из ДСП.

Габаритные размеры модуля (ШхГхВ):

1200х45х890

Схема сверления отверстий

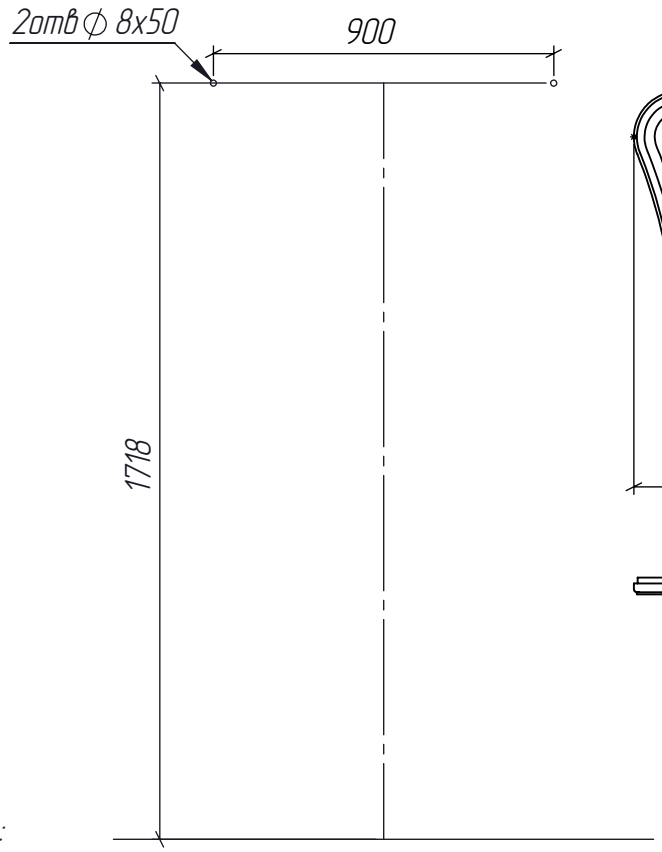

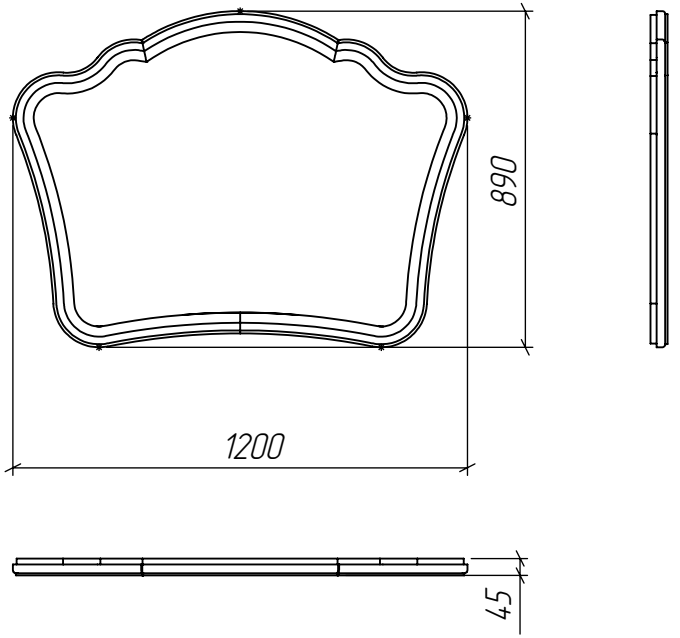

В комплект фурнитуры модуля включены:

крюк подвесной 6*50 в комплекте с дюбелем 2шт.