Лист-вкладыш
Модуль Frz.560.11 крашенное

Модуль Frz.560.11 предсталяет собой навесное зеркало на подложке из ЛДСП и МДФ.
Модуль упакован в короб из гофрокартона.

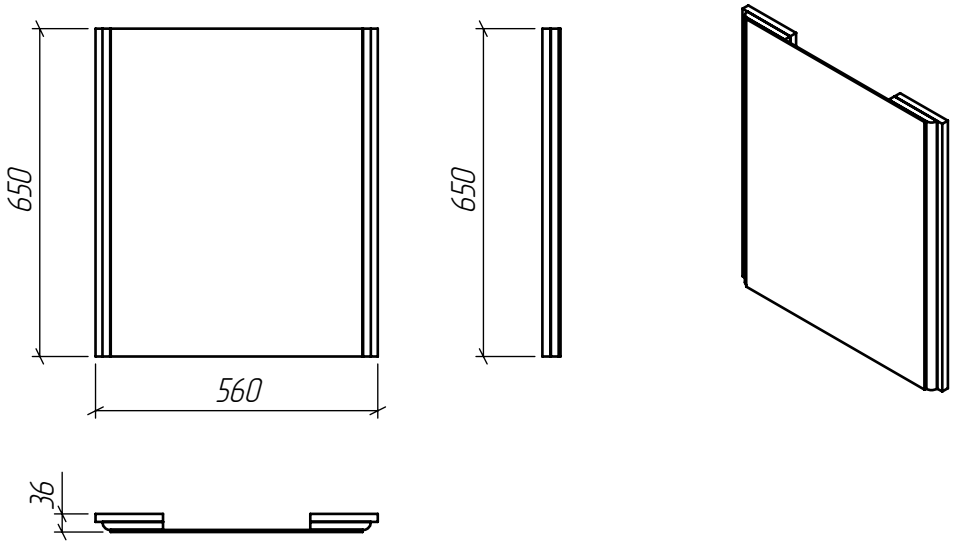

Габаритные размеры модуля (ШхГхВ):

560x36x650

В комплект фурнитуры модуля включены:
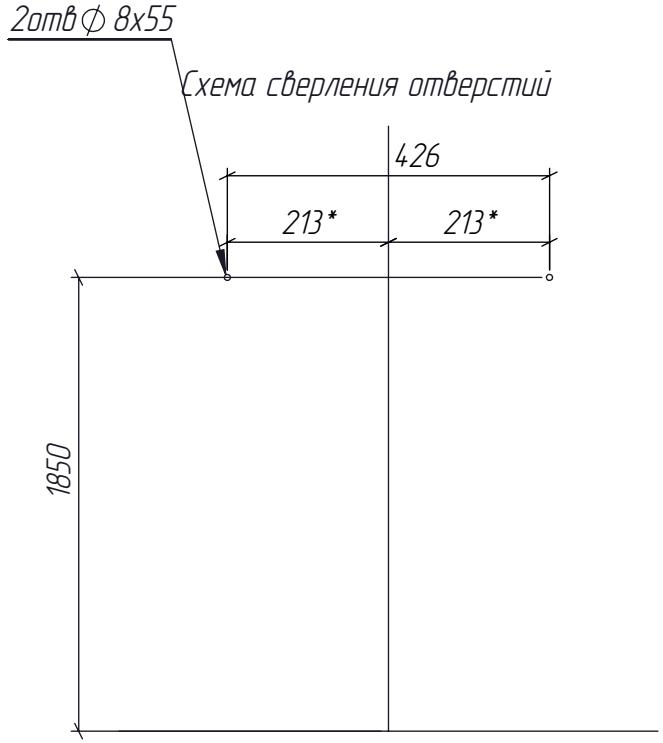
Крюк подвесной в комплекте с дюбелем -2шт.