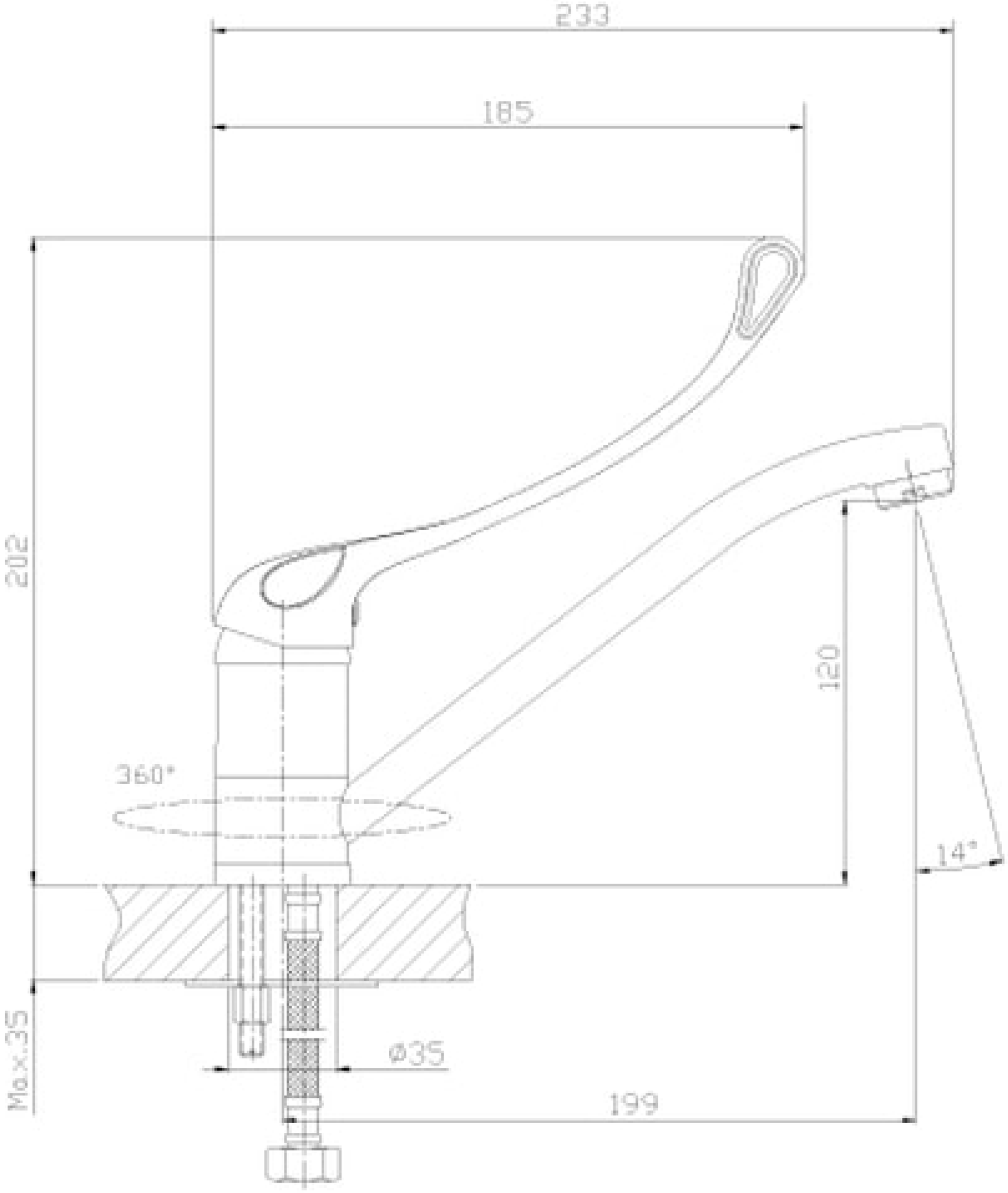
233
185
202
120
360°
14°
Max.35
ø35
199