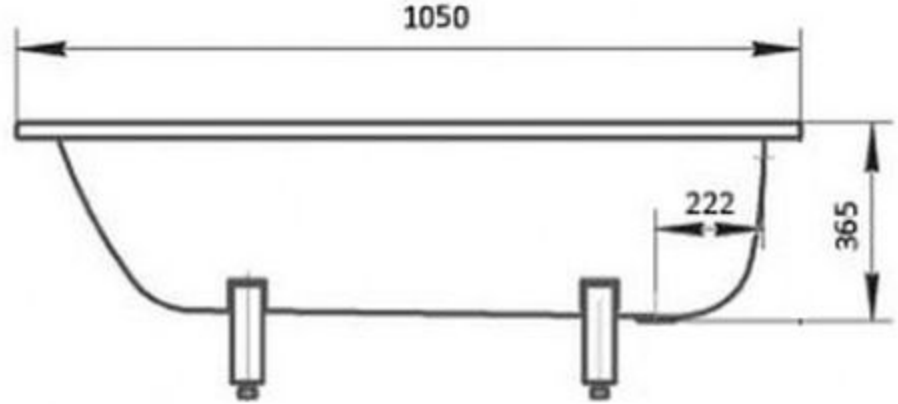
1050
222
365

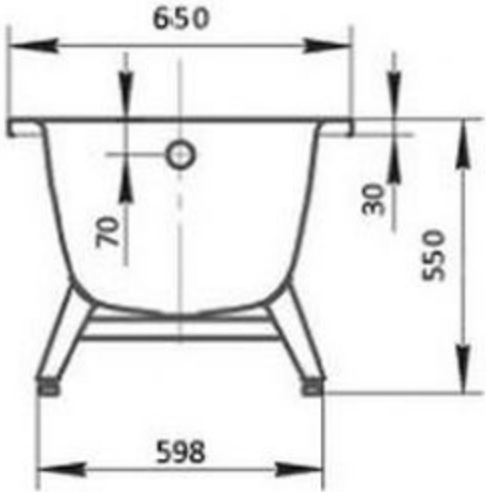
650
70
30
550
598

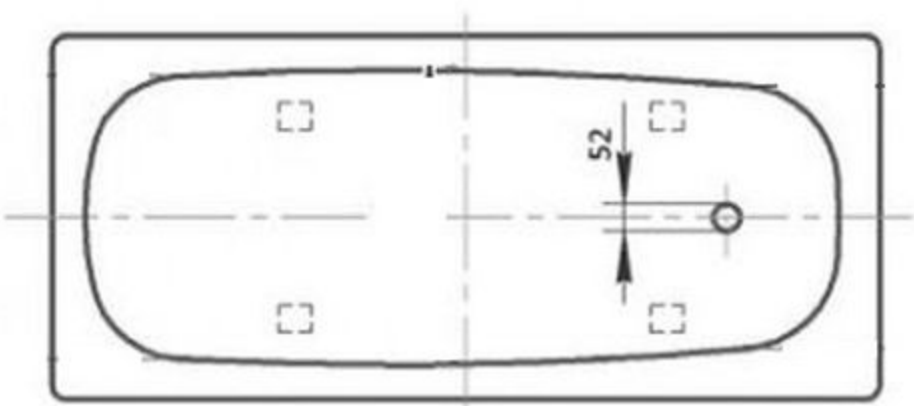
52