зеркало Адонис 650
тумба Адонис Байкал 65

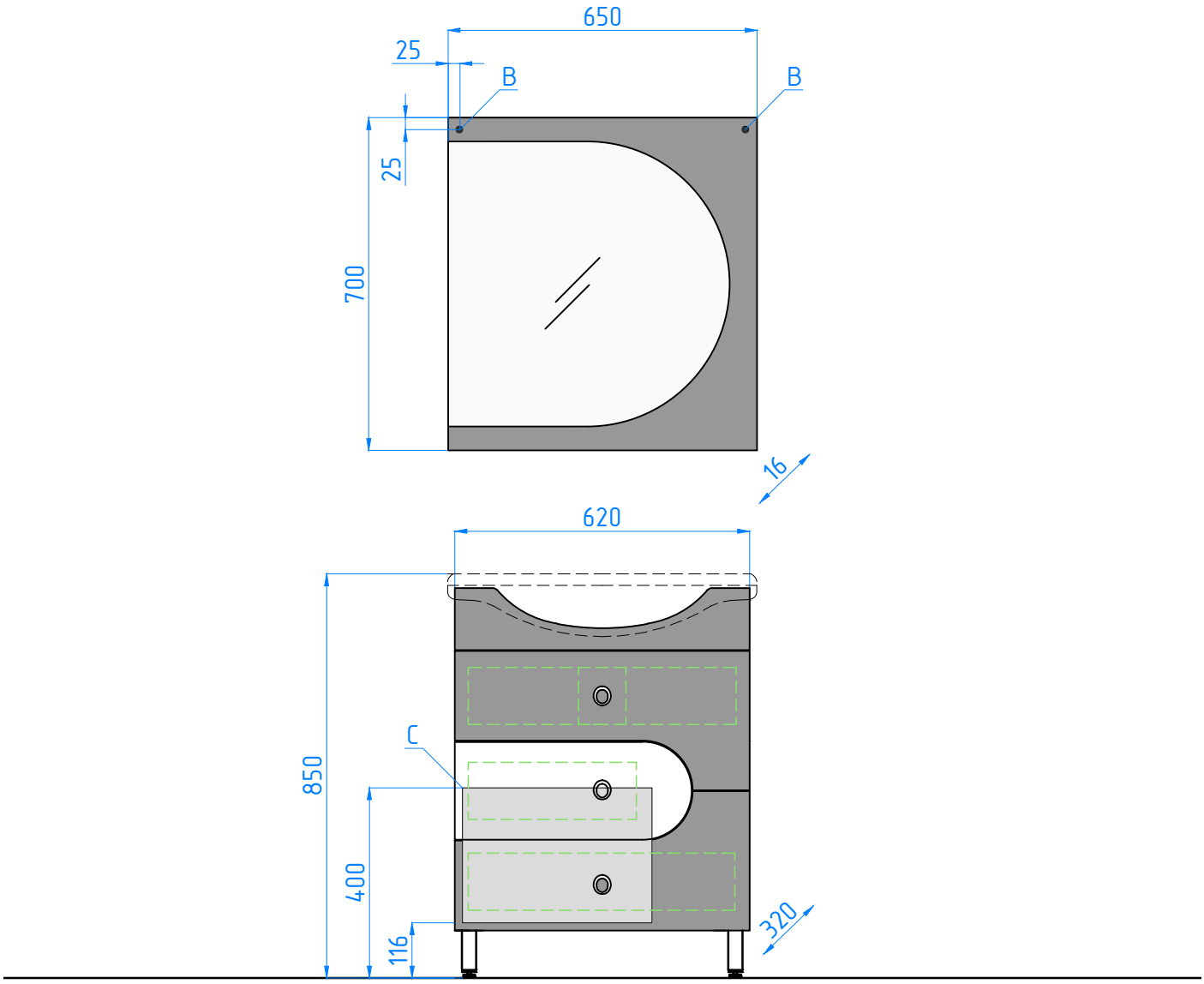

B – место крепления навесов
C – место подвода воды и слив