тумба Олеандр-2 Эльбрус 90-3

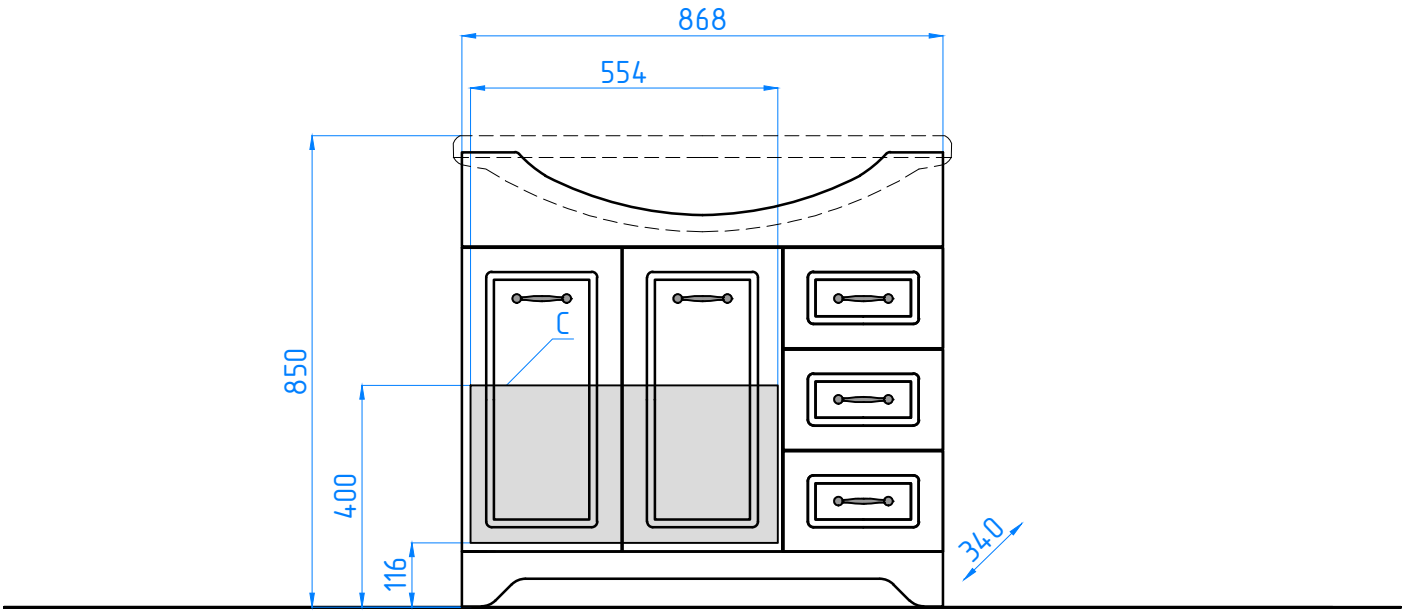

С - место подвода воды и слив