зш Олеандр-2 900/С

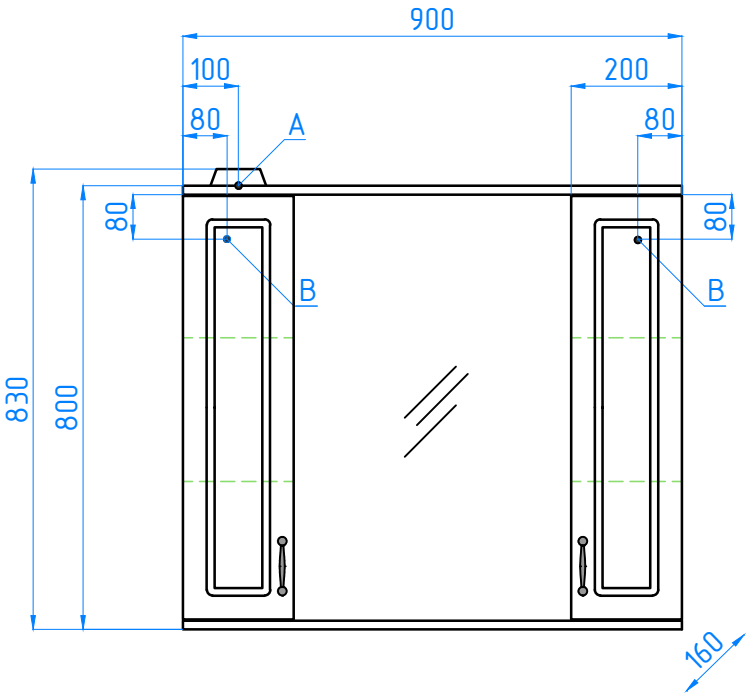

A – место подключения электрического провода
B – место крепления навесов