Изделие:	**KLUDI TANGENTA** **однорычажный смеситель для кухни DN 10**
Номер артикула:	**44 904 F8 75**
Поверхность:	**нержавеющая** **неполированная** **сталь**

Описание изделия:

литой рычаг
из нержавеющей стали
монтаж на одно отверстие
класс расхода воды A
аэратор s-pointer M 24 x 1
керамический картридж
с ограничителем
горячей воды
поворотный излив (360°)
гибкая подводка G 3/8
класс шума I

Дополнительная информация:

Класс расхода воды A:
макс. расход воды до 15 л/мин. при давлении 3 бара

Класс шума I:
макс. 20 дБ при давлении 3 бара

Фото продукта

Размеры

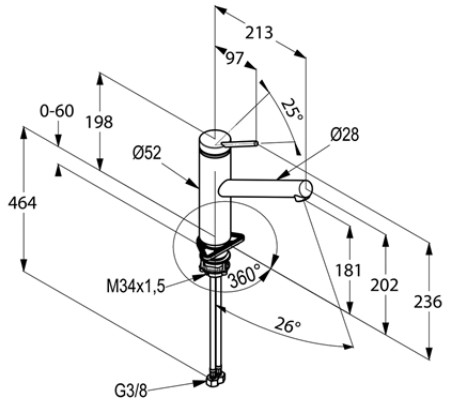
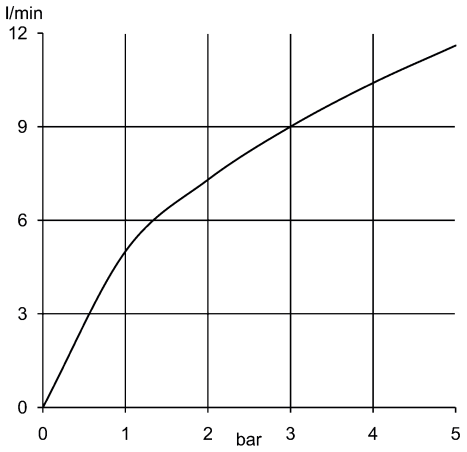
График расхода воды