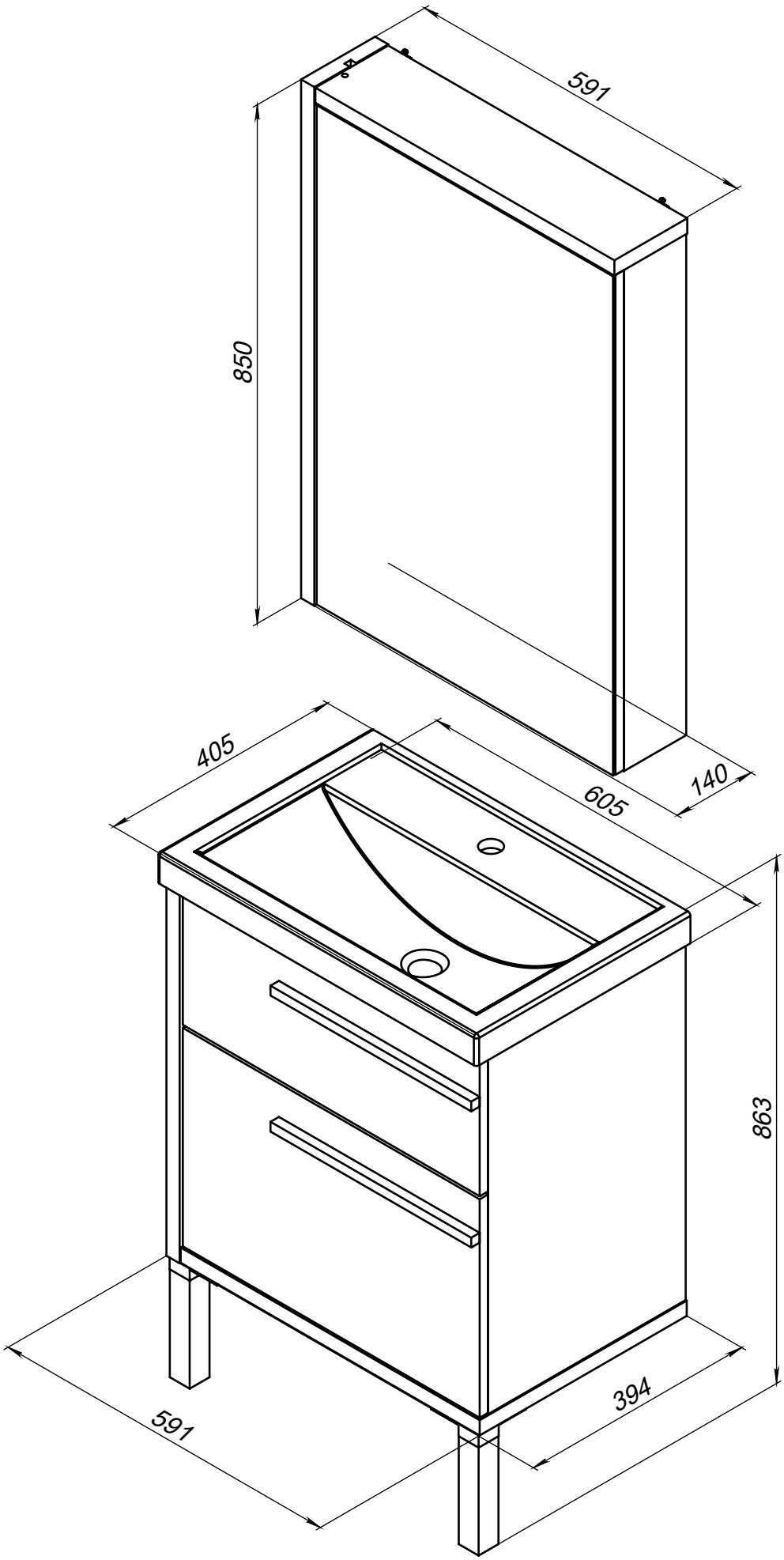
591
850
140
405
605
863
394
591