зш Жасмин 1000/С

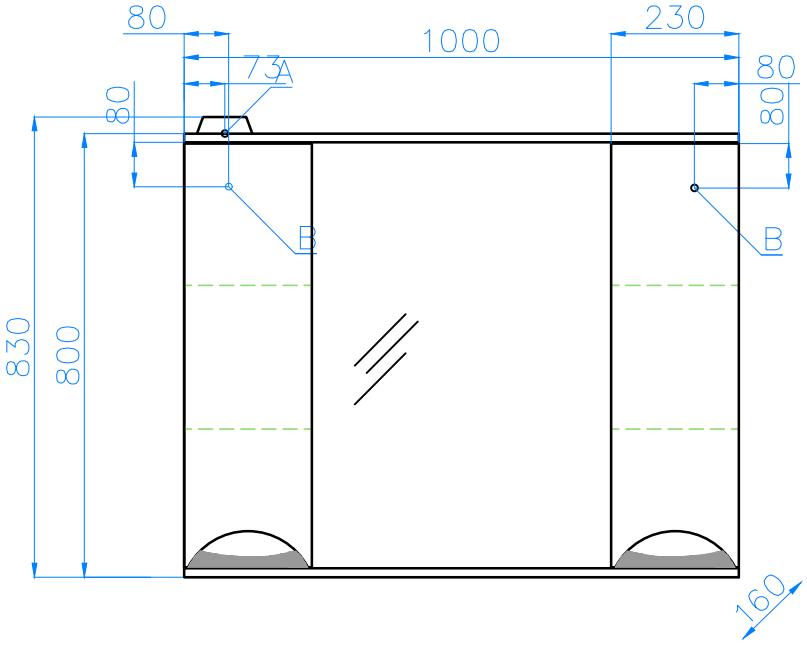

А – место подключения электрического провода
В – место крепления навесов