тумба Монако
Гамма 600

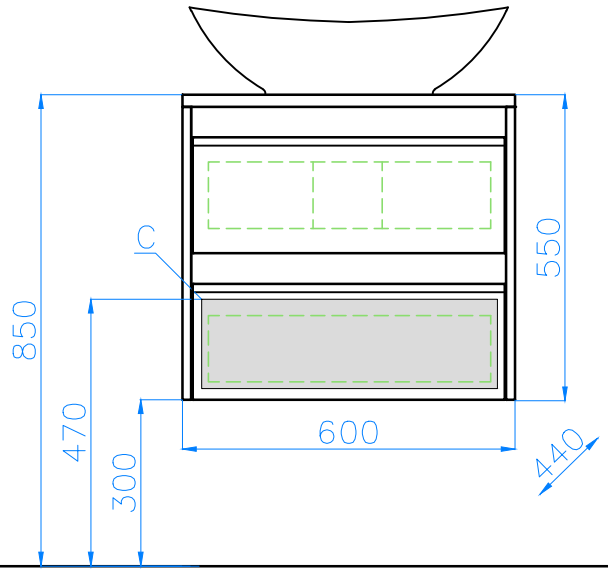

С — место подвода воды и слив