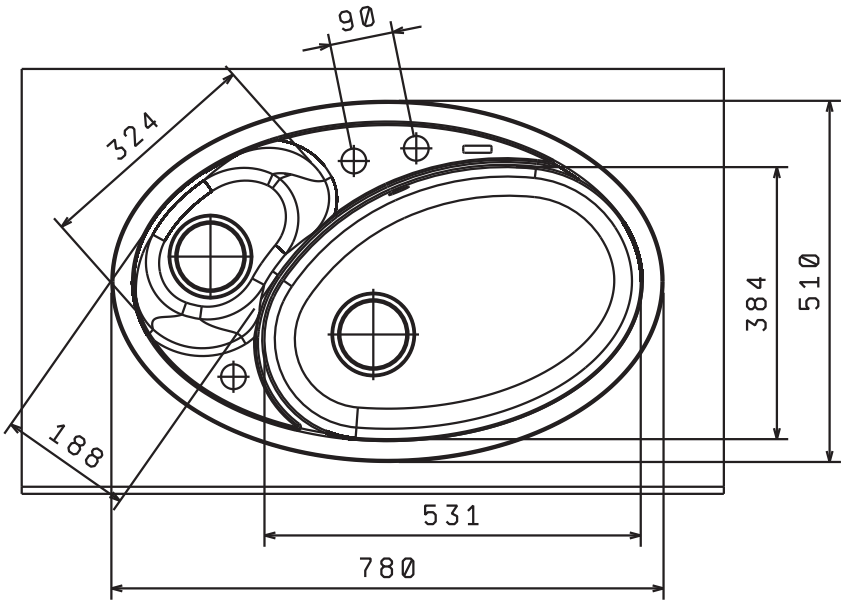
90
324
384
510
188
531
780

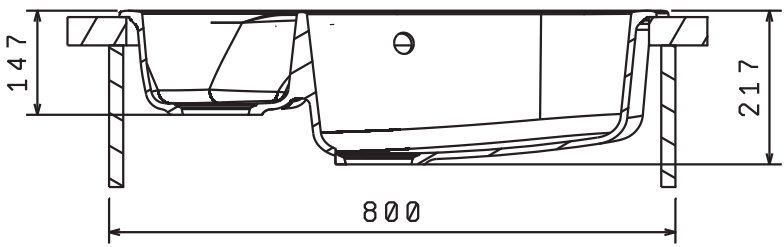
147
217
800

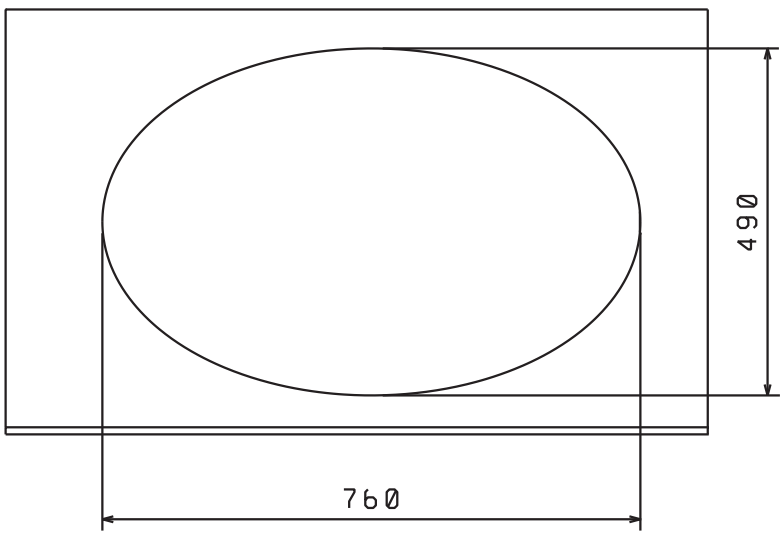
490
760